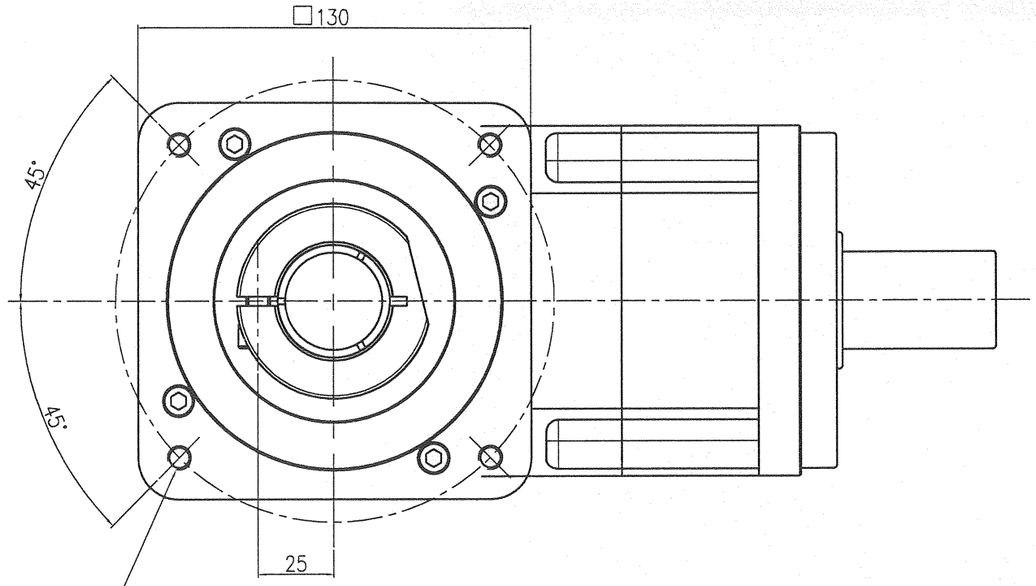

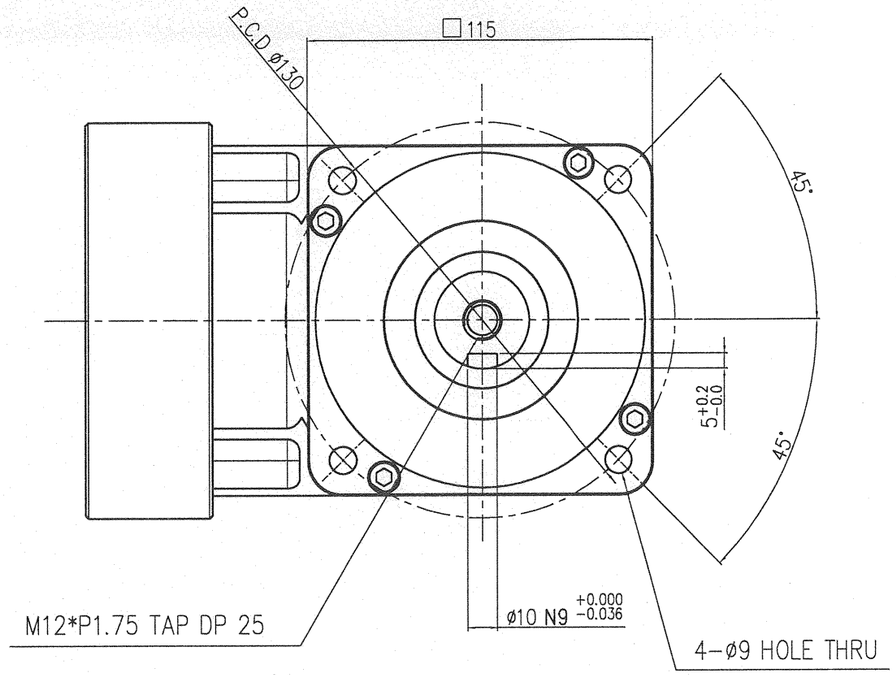

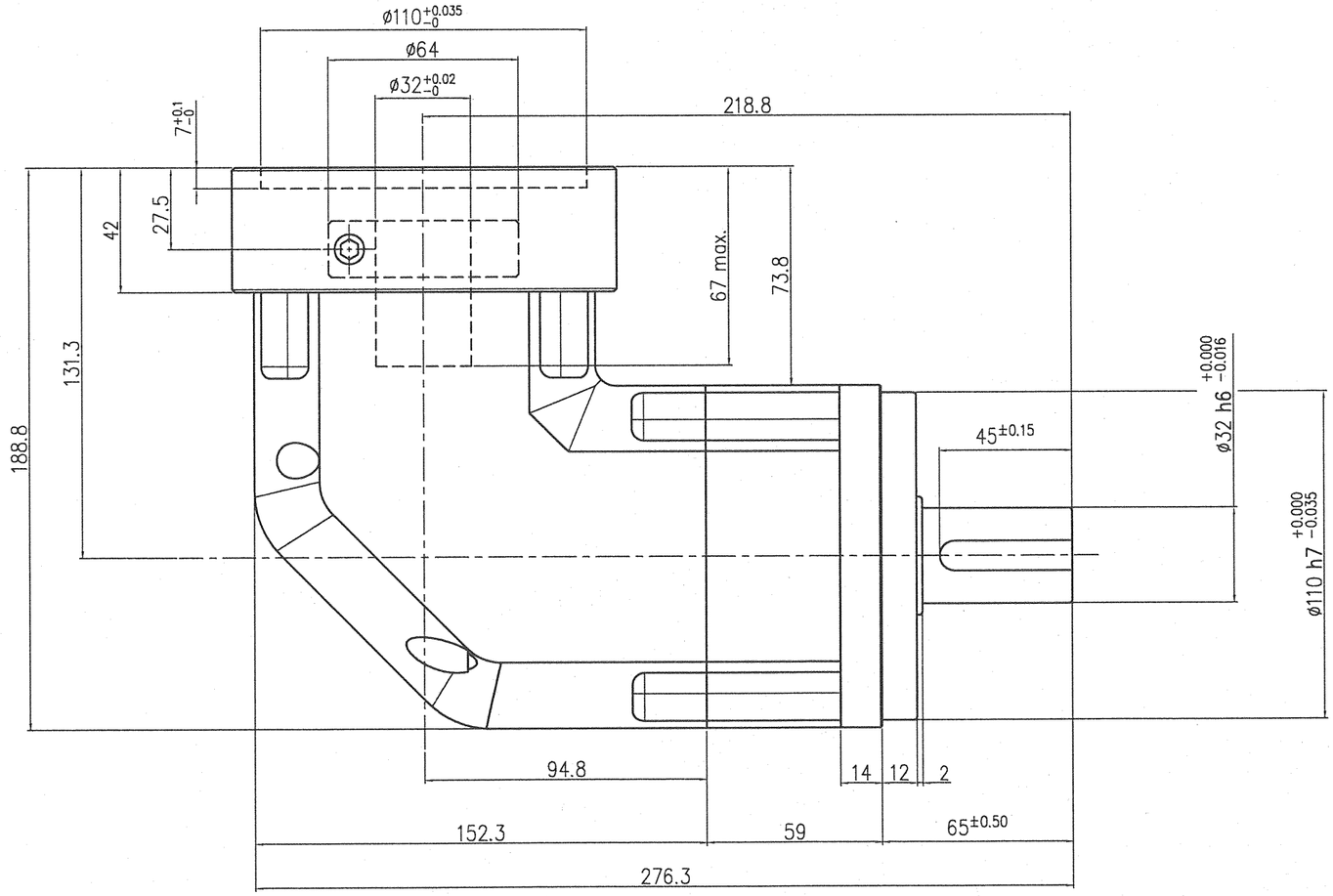

NOTE

1. INERTIA : 3.1kg·cm^2
2. WEIGHT : 16.4 kg
3. BACKLASH ≤ 13 arcmin
4. BUSHING SUPPLIED WHEN SHAFT DIAMETER IS ø16,19,22,24,28

△			
△			
△			
날 짜 DATE	서 명 SIGN	변 경 내 용 NOTE	변 경 이 유 REVISION
재 질 MATERIAL		표 면 처 리 SURFACE FINISH	척 도 SCALE 1/1 · 공 차 TOLERANCE ±
제 도 DRAWN KNY 2009.09.18	설 계 DESIGN 2009.9.19	검 도 CHECK 2009.9.21	승 인 APPROVE

PLANETARY GEAR HEAD

SPL115S003~020KA

작성일 DATE	2009.09.18	도 번 DWG NO.	A-207-1058-10