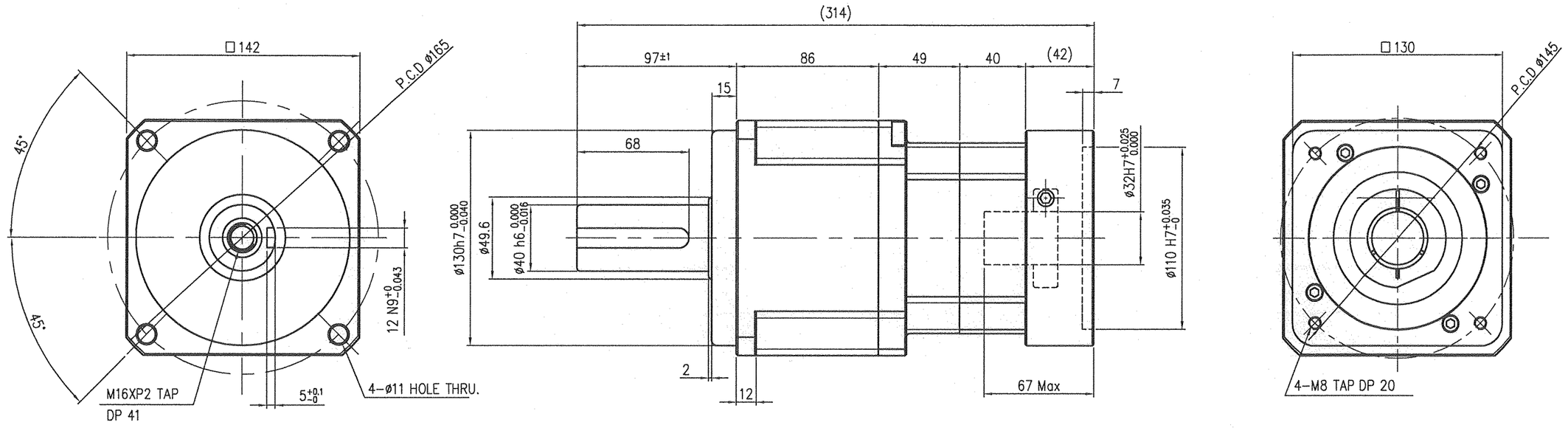

NOTE

1. INERTIA : 3.7 kg cm²
2. WEIGHT : 18.5 kg
3. BACKLASH ≤ 13 arcmin
4. BUSHING SUPPLIED WHEN SHAFT DIAMETER IS SMALLER THAN ø 32

△							
△							
△							
날 짜 DATE	서 명 SIGN	변 경 내 용 NOTE				변 경 이 유 REVISION	
재 질 MATERIAL		표 면 처 리 SURFACE FINISH		척 도 SCALE	1/2	공 차 TOLERANCE	± 1.0
제 도 DRAWN	설 계 DESIGN	검 도 CHECK	승 인 APPR.	PLANETARY GEAR HEAD			
SH.CHO 2009.09.01	2009.9.30	2009.9.30	2009.9.30	SPI142S015~100KA			
SPG Co., Ltd.				작 성 일 DATE	2009.09.01	도 번 DWG NO.	A-207-0095-10