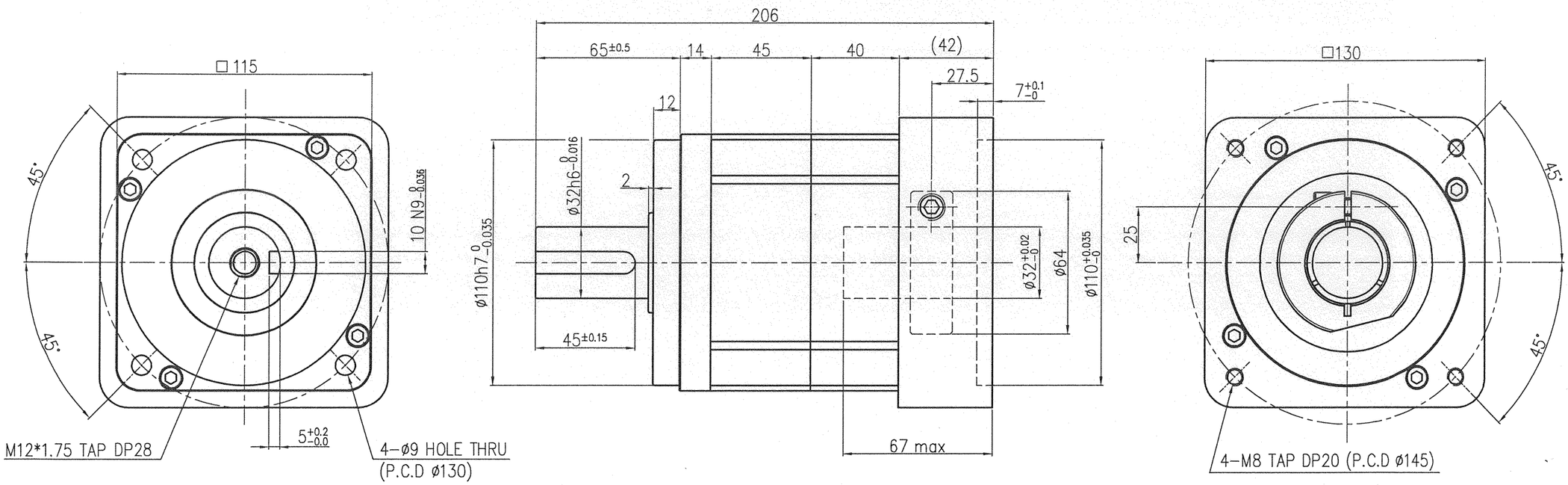

NOTE

1. INERTIA : 2.8 kg·cm²
2. WEIGHT : 7.2 kg
3. BACKLASH ≤ 10 arcmin
4. BUSHING SUPPLIED WHEN SHAFT DIAMETER IS ø16,19,22,24,28

△					
△					
△					
날 짜 DATE	서 명 SIGN	변 경 내 용 NOTE			변 경 이 유 REVISION
재 질 MATERIAL		표 면 처 리 SURFACE FINISH		척 도 SCALE 1/1	공 차 TOLERANCE ±
제 도 DRAWN 2010.09.27	설 계 DESIGN 2010.09.27	검 도 CHECK	인 APPR. 2010.09.27	SPI115S003~010KA	
접수일 RECEIVED				PLANETARY GEARHEADS	
			작성일 DATE 2010.09.27	도 번 DWG NO. A-207-0039-11	

樂有 SPG Co., Ltd.